V1
ESC 1:30

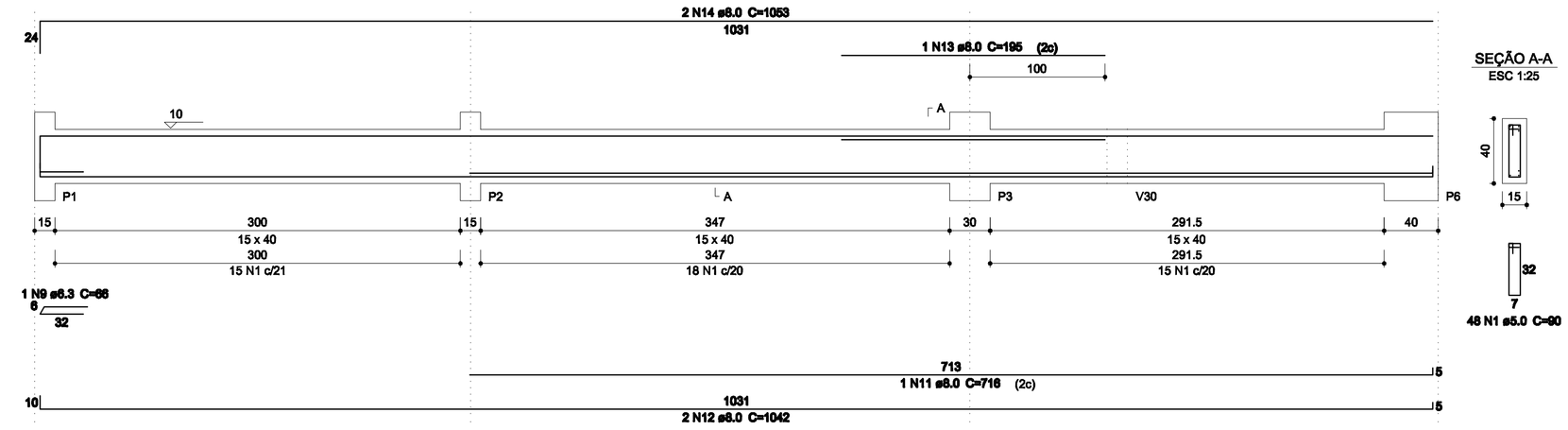

V2
ESC 1:30

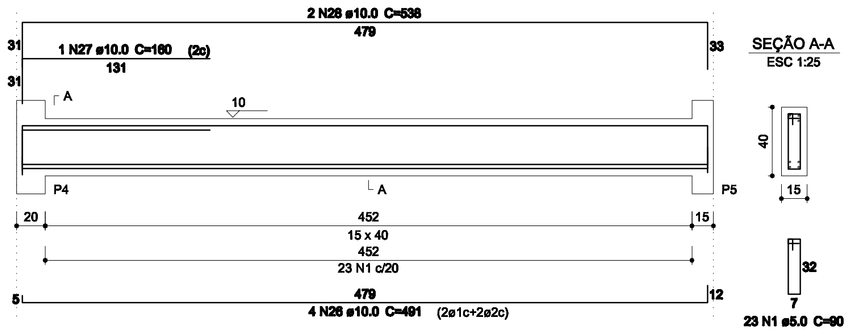

V4
ESC 1:30

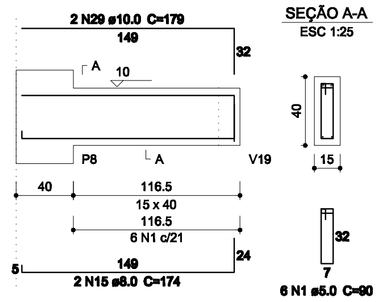

Relação do aço

V1	V2	V3
V4	V5	V6
V7	V8	V9
V10	V11	V12
V21		

AÇO	N	DIAM	Q	UNIT (cm)	C.TOTAL (cm)
CA60	1	5.0	361	90	32490
	2	5.0	2	217	434
	3	5.0	4	340	1360
	4	5.0	2	275	550
	5	5.0	17	70	1190
	6	5.0	2	227	454
	7	5.0	2	312	624
	8	5.0	2	192	384
CA50	9	6.3	1	66	66
	10	6.3	3	96	288
	11	8.0	1	716	716
	12	8.0	2	1042	2084
	13	8.0	1	195	195
	14	8.0	2	1053	2106
	15	8.0	2	174	348
	16	8.0	2	648	1296
	17	8.0	2	452	904
	18	8.0	2	643	1286
	19	8.0	2	681	1362
	20	8.0	2	281	562
	21	8.0	1	272	272
	22	8.0	2	793	1586
	23	8.0	2	121	242
	24	8.0	2	397	794
	25	8.0	2	198	396
	26	10.0	4	491	1964
	27	10.0	1	160	160
	28	10.0	2	538	1076
	29	10.0	2	179	358
	30	10.0	1	198	198
	31	10.0	4	345	1380
	32	10.0	1	718	718
	33	10.0	2	1036	2072
	34	10.0	1	215	215
	35	10.0	2	1048	2096
	36	10.0	1	200	200
	37	10.0	2	453	906
	38	10.0	1	203	203
	39	12.5	1	354	354
	40	12.5	2	676	1352
	41	12.5	2	918	1836
	42	12.5	2	916	1832

Resumo do aço

AÇO	DIAM	C.TOTAL (m)	PESO + 10 % (kg)
CA50	6.3	3.6	1
	8.0	141.5	61.4
	10.0	115.5	78.3
	12.5	53.8	56.9
CA60	5.0	374.9	63.6
PESO TOTAL			
CA50	197.6		
CA60	63.6		

Vol. de concreto total (C-30) = 4.49 m³
Área de forma total = 71.13 m²

V3
ESC 1:30

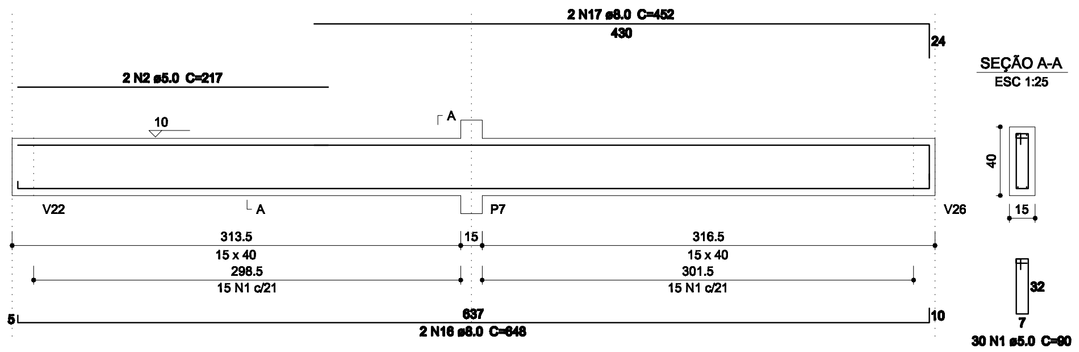

V5
ESC 1:30

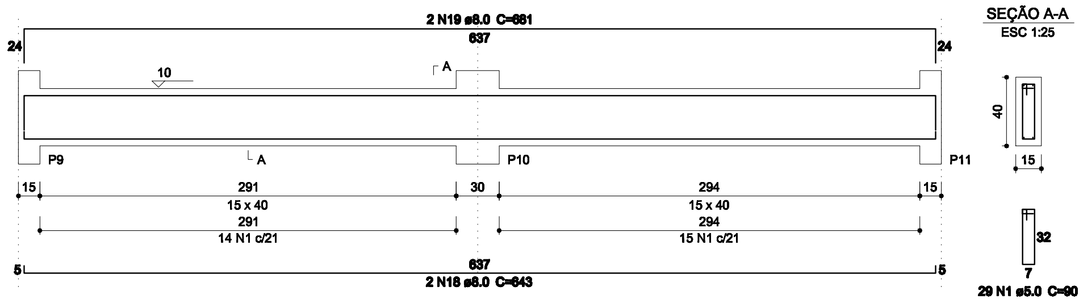

V10
ESC 1:30

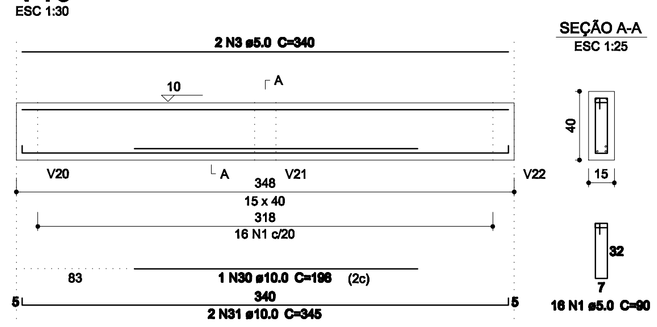

V6
ESC 1:30

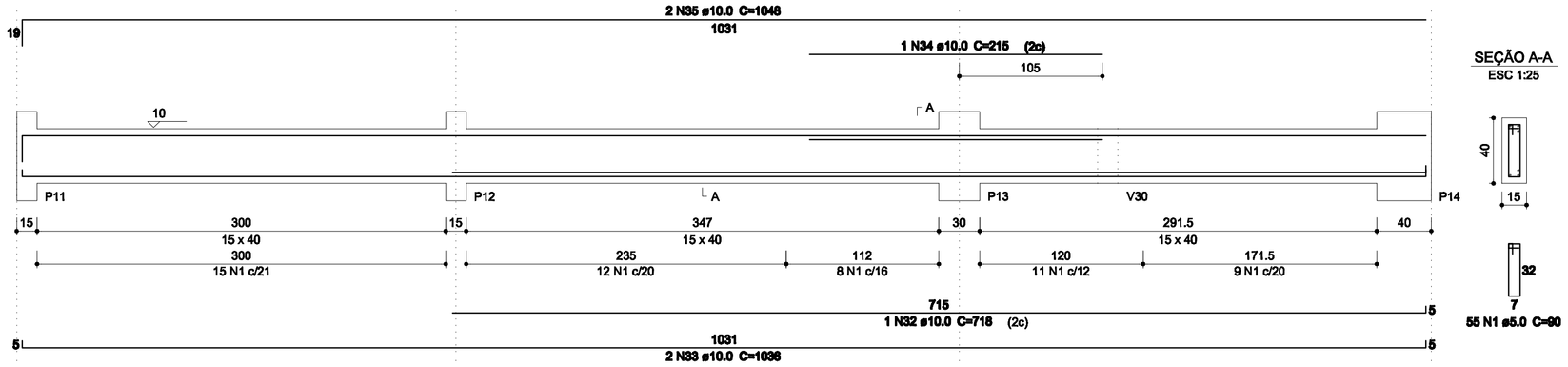

V11
ESC 1:30

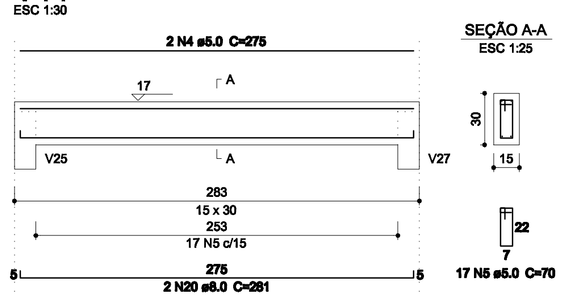

V7
ESC 1:30

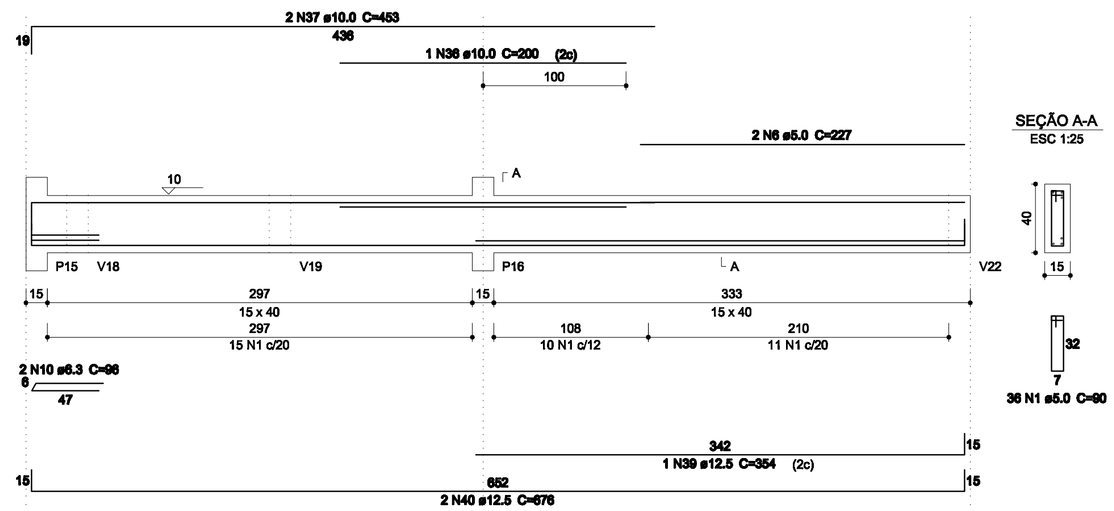

V8
ESC 1:30

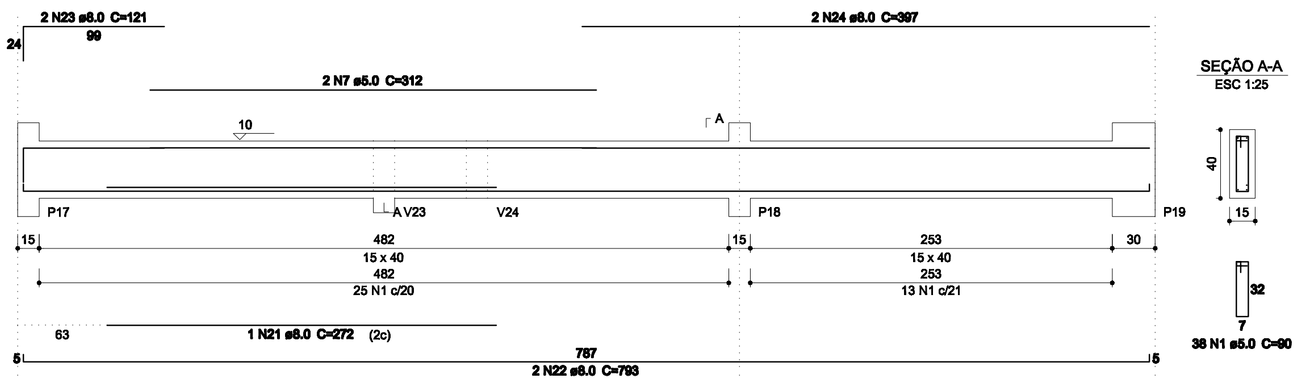

V9
ESC 1:30

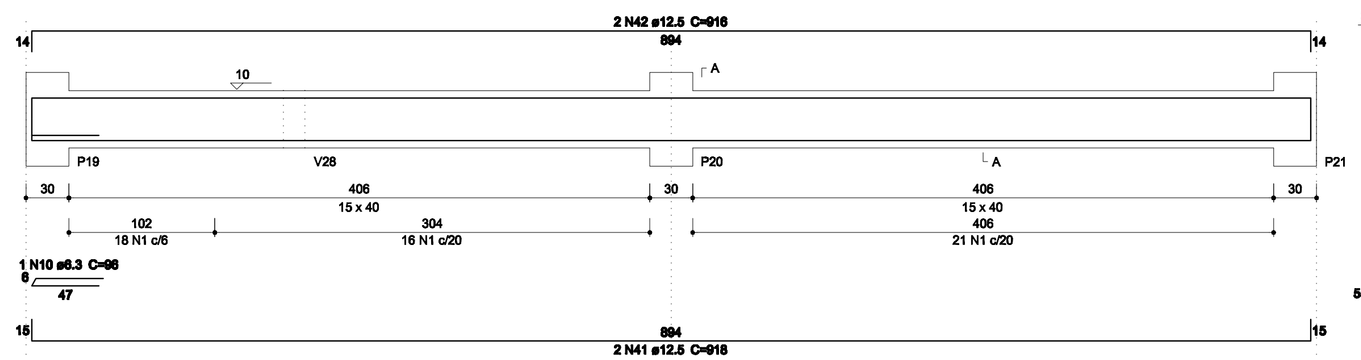

V12
ESC 1:30

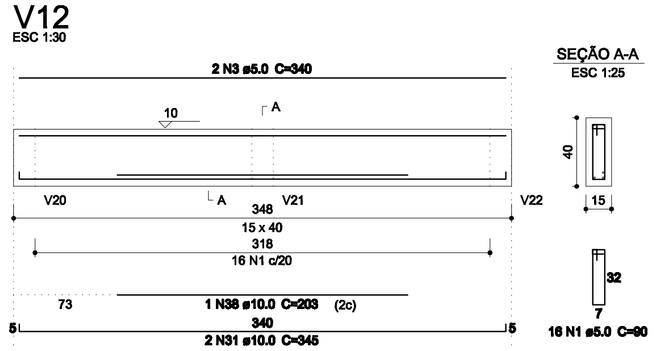

V21
ESC 1:30

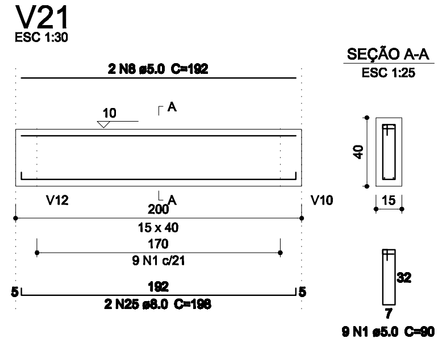

Características dos materiais

Elemento	fck (kgf/cm²)	Ecs (kgf/cm²)	Abatimento (mm)
Vigas	300	260716	80
Pilares	300	260716	80
Lajes	300	260716	80
Sapatas\blocos	200	212874	80

ESTADO DE SANTA CATARINA
SECRETARIA DE ESTADO DA INFRA ESTRUTURA
DEPARTAMENTO ESTADUAL DE INFRA ESTRUTURA
DEINFRA DIRETORIA DE OBRAS CIVIS - DIOC

NOME DO PROJETO: SST - SECRETARIA DE ESTADO DA ASSISTÊNCIA SOCIAL, TRABALHO E HABITAÇÃO
REF.:
LOCAL: DIVERSAS LOCALIDADES DO ESTADO
TIPO DE PROJETO: ESTRUTURAL
CARACTERÍSTICAS: PROJETO PADRÃO - CREAS
ARMADURA DAS VIGAS
PAVIMENTO: BALDRAME
AUTOR DO PROJETO: ENG. CIVIL ROBERTO DANIEL GRAPIGLIA CREA/SC 047783-0
AVALIUS ENGENHARIA E AVALIAÇÕES LTDA
6
29
ÁREA: 220,04 m² | ESCALA: INDICADA | DATA: MARÇO/2010 | DES. EDVANDO PACHECO

FORMATO A1 - INTERNO: 801 x 574 mm.
EXTERNO: 841 x 594 mm.